Logis
yksiote pesuallashana 190 ilman pohjaventtiiliä
Pinta: **kromi** Tuotenro.: **71091000**

Kuvaus

Ominaisuudet

- ComfortZone 190
- juoksuputken ulottuma 166 mm
- virtaama (3 bar): 5 l/min
- keraaminen säätöosa
- ääniluokka: I
- P-IX 28113/IO
- ETA VA1.42/20391
- STA 1370

Tuotetiedot

LVI-nro	6150379
Hinta ALV 0%	145,80 €
Hinta sis. ALV*	180,79 €

teknologia

Air Power | Eco Smart | Comfort Zone

Design palkinnot

reddot award 2014
winner

Hyväksynnät

Tuotekuva

Mittapiirustus

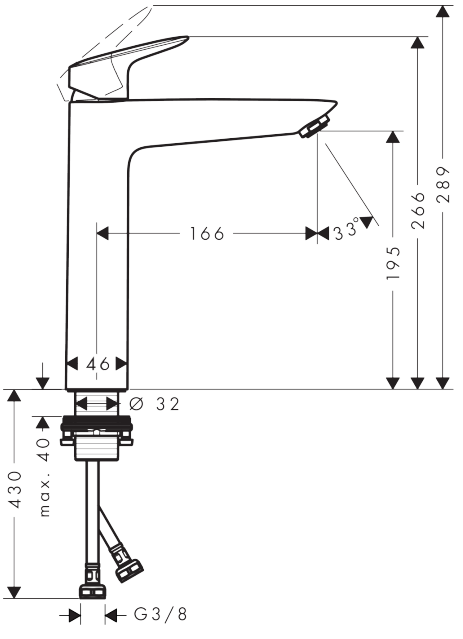

Logis
yksiote pesuallashana 190 ilman pohjaventtiiliä
Pinta: **kromi** Tuotenro.: **71091000**

Vuokaavio

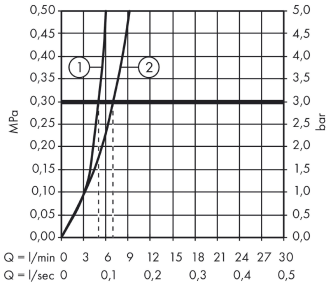

① Virtauksen rajoittimella
② Ilman virtauksen rajoitinta